HOBBY®

Bedienungsanleitung · Operating instructions
Istruzioni per l'uso · Mode d'emploi
Gebruiksaanwijzing · Instrucciones de uso

Art.-Nr. / Item no. / Codice / Réf. / Art. nr. / Código # 10886

Biotherm Thermo Control

Digitaler Temperaturregler für Terrarien · Digital temperature controller for terraria

Termoregolatore digitale per terrari · Régulateur de température numérique pour terrariums

Digitale temperatuurregelaar voor terrariums · Regulador digital de temperatura para terrarios

Reptiles · Amphibians · Turtles · for Tropics · for Deserts · Care Effect

Dohse Aquaristik GmbH & Co. KG · Otto-Hahn-Str. 9 · 53501 Gelsdorf · Germany · www.hobby-terraristik.com

Bedienungsanleitung:

Vielen Dank, dass Sie sich für den Kauf dieses digitalen Temperaturreglers entschieden haben.
Das Gerät ermöglicht eine präzise und konstante Temperatursteuerung durch moderne PID-Technologie (Proportional–Integral–Differential). Diese intelligente Regelung sorgt für stabile Klimabedingungen und ist ideal für Terrarien, Aquarien, Inkubatoren sowie für Pflanzenaufzuchten, bei denen konstante Temperaturen entscheidend sind. Es eignet sich sowohl für Reptilien und Amphibien als auch für Fische und andere wärmeliebende Tiere, die auf gleichmäßige Wärmeverhältnisse angewiesen sind. Lesen Sie diese Anleitung sorgfältig durch und befolgen Sie alle Sicherheitshinweise, bevor Sie das Produkt in Betrieb nehmen. Die Anleitung ist Bestandteil des Produkts und sollte zum späteren Nachschlagen aufbewahrt werden.

Lieferumfang:

a) Temperaturregler mit digitalem Display
b) Wasserdichter Temperatursensor
c) Saugnapf
d) Gebrauchsanweisung

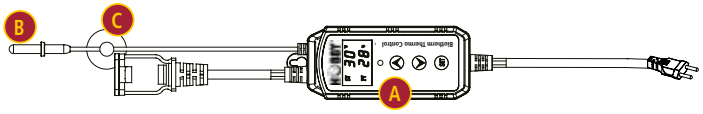

Wichtige Sicherheitshinweise:

WARNUNG:
Zum Schutz vor Verletzungen und Sachschäden sind beim Umgang mit diesem Gerät die folgenden Sicherheitshinweise zu beachten

Lesen Sie und befolgen Sie alle Sicherheitshinweise vor und während der Nutzung des Gerätes.
Beachten Sie alle wichtigen Hinweise und Informationen zum Betrieb in der Anleitung. Andernfalls kann das Produkt beschädigt werden oder es kann zu Verletzungen führen.
Sie sollten nicht versuchen, das Gerät selbst zu reparieren, sondern es an einen autorisierten Kundendienst zur Reparatur geben oder das Gerät entsorgen. Kein Gerät mit beschädigtem Netzkabel benutzen oder wenn es nicht richtig funktioniert, heruntergefallen ist oder anderweitig beschädigt wurde.

Allgemeine Sicherheitshinweise:
· Vor der Inbetriebnahme sicherstellen, dass Netzstecker und Anschlusskabel unbeschädigt sind.
· Das Gerät ist nur für den Innenbereich geeignet. Es darf nicht in direkter Sonne, unter Regen oder bei Temperaturen unter dem Gefrierpunkt betrieben werden.
· Der überwachte Bereich (z. B. Terrarium oder Aquarium) sollte vor direkter Sonneneinstrahlung und zusätzlichen Wärmequellen geschützt sein.
· Das Gerät nicht selbst öffnen oder reparieren. Im Falle einer Störung wenden Sie sich an den Fachhändler oder den Kundendienst.
· Kinder dürfen das Gerät nicht unbeaufsichtigt bedienen. Personen mit eingeschränkten körperlichen, sensorischen oder geistigen Fähigkeiten dürfen es nur unter Aufsicht verwenden.
· Keine übermäßige Last anschließen. Die maximale Ausgangsleistung beträgt **300 W.**
· Das Gerät ist nicht für Hochleistungs-Lampen wie Halogenstrahler oder UV-Fluter geeignet.

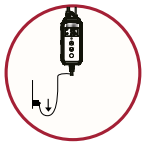

Tropfschleife: Formen Sie eine sogenannte „Tropfschleife" (siehe Abbildung):
Diese sollte zur Steckdose hin mit jedem Netzkabel gebildet werden. Die „Tropfschleife" ist der Teil des Netzkabels, der unterhalb der Steckdose oder des Anschlusses bei Verwendung eines Verlängerungskabels liegt. Damit wird verhindert, dass Wasser das Kabel entlangwandert und mit der Steckdose in Berührung kommt. Wenn der Stecker oder die Steckdose nass werden, ziehen Sie NICHT den Stecker. Sicherung oder Stromkreisunterbrecher für das Gerät ausschalten. Erst danach das Netzkabel herausziehen und die Steckdose auf Wasser überprüfen.

Achtung: Trennen Sie grundsätzlich das Gerät vom Stromnetz, bevor Sie am Gerät hantieren, Teile ein- bzw. abgebaut oder Geräte installiert bzw. gewartet werden. Nie am Netzkabel ziehen, um den Stecker aus der Steckdose zu ziehen. Immer den Stecker anfassen und ziehen. Geräte, die nicht benutzt werden, immer vom Stromnetz trennen. Heben Sie die Einheit niemals am Netzkabel hoch.

Produktbeschreibung:

Der Temperaturregler verfügt über eine digitale Anzeige für Soll- und Ist-Temperatur sowie eine Statusanzeige, die den Heizvorgang signalisiert. Die Temperatur kann wahlweise in Celsius oder Fahrenheit eingestellt werden. Ein Memory-System speichert alle Einstellungen automatisch, sodass die Werte nach einem Stromausfall erhalten bleiben.
Der wasserdichte Temperatursensor liefert präzise Messdaten und kann mithilfe des Saugnapfs flexibel im Terrarium oder Aquarium positioniert werden.
Das Gehäuse besteht aus flammhemmendem Material und ist für den sicheren Dauerbetrieb ausgelegt.

Bedienelemente:

1. Display: Soll- Temperatur
2. Display: Ist-Temperatur
3. SET-Taste: Zum Aufrufen und Speichern von Einstellungen
4. Pfeiltasten (▲ / ▼): Zum Erhöhen oder Verringern der Temperatur
5. Statusanzeige: Leuchtet während der Heizphase
6. Sensoranschluss: Verbindung für den Temperatursensor
7. Steckdose: Anschluss für Heizelement

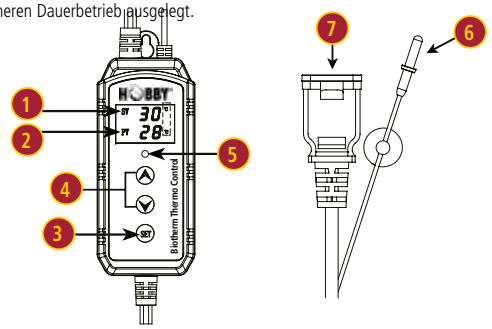

Inbetriebnahme des Biotherm Thermo Control:

Gehen Sie wie folgt vor, um das Gerät in Betrieb zu nehmen:
· Das Gerät an das Stromnetz anschließen.
· Das Heizelement (max. 300 W) in die dafür vorgesehene Steckdose einstecken.
· Den Temperatursensor mit dem Saugnapf im Terrarium oder Aquarium in der Nähe der Wärmequelle, jedoch nicht direkt darüber, befestigen.
· Gerät einschalten.
· Das Display zeigt die nun aktuelle Temperatur (Ist-Wert).

Einstellungen:

1. Soll-Temperatur einstellen:
· SET-Taste 3 Sekunden gedrückt halten, bis der Sollwert blinkt.
· Mit ▲ / ▼ den gewünschten Wert einstellen.
· SET erneut drücken, um den Wert zu speichern.
· Nach 15 Sekunden ohne Eingabe speichert das Gerät automatisch den eingestellten Wert.

2. Temperatureinheit umschalten (°C / °F):
Drücken Sie ▲ und ▼ gleichzeitig für 2 Sekunden, um zwischen °C und °F zu wechseln.

Hinweis:
Wenn die gemessene Temperatur mehr als 3 °C vom Sollwert abweicht, blinkt die Statusanzeige zur Warnung.

Tipp: Für ein realistisches Temperaturgefälle im Terrarium empfiehlt es sich, den Sensor in der Nähe der wärmsten Stelle zu platzieren.
So bleibt ein kühler Bereich erhalten, und die Tiere können selbstständig zwischen verschiedenen Temperaturzonen wählen.

Wartung & Pflege:

ACHTUNG! Vor allen Wartungs- oder Reinigungsarbeiten das Gerät vom Stromnetz trennen!
Zur Reinigung genügt ein weiches, leicht angefeuchtetes Tuch.
Keine scharfen Reinigungs- oder Lösungsmittel verwenden.
Den Sensor regelmäßig auf Beschädigungen oder Verschmutzungen prüfen.

Problembehandlung:

Anzeige:	Bedeutung:	Maßnahme:
„---"	Sensorfehler oder Kabelbruch	Sensor prüfen oder austauschen Ersatzteilnummer: 10886/5
„HH"	Temperatur über 70 °C	Sensorposition kontrollieren
„LL"	Temperatur unter 0 °C	Sensorposition prüfen

Garantie / Produktregistrierung / Haftungsausschluss:
Unsere Produkte unterliegen einer strengen Qualitätskontrolle. Zusätzlich zur gesetzlichen Gewährleistung von 24 Monaten bieten wir Ihnen deshalb eine Garantie auf das gekaufte Produkt von einem Jahr. Um diese Garantie in Anspruch zu nehmen, registrieren Sie Ihr Gerät schnell und bequem online unter:
www.dohse-aquaristik.com/registration
Die gesetzlichen Rechte bei Mängeln der Ware stehen Ihnen unentgeltlich zu und werden durch diese Garantie nicht eingeschränkt.
Registrieren Sie Ihr Produkt gleich nach Kauf, um von Anfang von folgenden Vorteilen zu profitieren:
· 1 Jahr Garantie (siehe Garantiebedingungen) zusätzlich zur gesetzlichen Gewährleistung
· schnelleren Service und individuell auf Sie zugeschnittenen Support
· Ihr Kaufbeleg ist im Garantiefall digital bei uns abrufbar

Registrierung:

Registrierung:
Dies gilt nicht für Verbrauchsteile. Im Garantie- oder Reparaturfall Gerät bitte an den Fachhändler zurückschicken, bei dem es erworben wurde. Falsche Handhabung, natürliche Alterung, Bruch oder Beschädigungen durch Gewalt schließen die Garantie aus. Die gesetzlichen Rechte bleiben davon unberührt. Als Garantienachweis gilt der originale Kaufbeleg. Ein Anspruch besteht nicht bei Schäden durch Nichtbeachtung dieser Gebrauchsanweisung, falsche Handhabung, nicht bestimmungsgemäßen Gebrauch, Überlastung über 300 W oder Gewalteinwirkung. Im Übrigen haftet Dohse Aquaristik GmbH & Co. KG für Folgeschäden nur bei eigenem Vorsatz oder eigener grober Fahrlässigkeit; bei Verletzung von Leben, Körper oder Gesundheit bleibt die Haftung unberührt. Technische Änderungen vorbehalten.

Entsorgung und Außerbetriebnahme:
Beachten Sie bei der Entsorgung des Geräts die jeweils geltenden nationalen Vorschriften. Informationen zur Entsorgung von elektrischen und elektronischen Geräten in der Europäischen Union: Innerhalb der EU unterliegt die Entsorgung von Elektro- und Elektronikgeräten den nationalen Regelungen, die auf der EU-Richtlinie 2012/19/EU (WEEE) basieren. Elektro-Altgeräte dürfen nicht über den Hausmüll entsorgt werden, da sie sowohl Schadstoffe als auch wertvolle Rohstoffe enthalten. Solche Geräte sind mit dem folgenden Symbol gekennzeichnet: Dieses Symbol weist darauf hin, dass das Gerät getrennt vom Hausmüll entsorgt werden muss. Geben Sie Elektro-Altgeräte bei einer zugelassenen Sammel- oder Rücknahmestelle (z. B. kommunaler Wertstoff- oder Recyclinghof) ab. Die Entsorgung ist dort kostenlos und gewährleistet eine umweltgerechte und ressourcenschonende Wiederverwertung der enthaltenen Materialien.

Hinweis für Frankreich – TRIMAN-Kennzeichnung:
In Frankreich sind Elektro- und Elektronikgeräte zusätzlich mit dem TRIMAN-Symbol gekennzeichnet.
Dieses Symbol zeigt an, dass das Produkt einer getrennten Sammlung zugeführt werden muss und in einem entsprechenden Rücknahmesystem recycelt wird.
Weitere Informationen finden Sie unter: www.ecosystem.eco

Konformitätserklärung:
Dieses Produkt erfüllt die Anforderungen der einschlägigen europäischen Richtlinien und Normen. Der Hersteller bestätigt die Konformität mit den folgenden EU-Richtlinien:
· EMV-Richtlinie 2014/30/EU
· Niederspannungsrichtlinie 2014/35/EU (LVD)
· RoHS-Richtlinie 2011/65/EU, einschließlich der Änderungsrichtlinie (EU) 2015/863

Das Produkt ist gemäß diesen Richtlinien geprüft.

Technische Daten:
Temperaturregelbereich: 5 – 65 °C (41 – 149 °F)
Temperaturmessbereich: 0 – 70 °C (32 – 158 °F)
Temperaturgenauigkeit: ± 1 °C / ± 2 °F
Eingangsspannung: AC 100 – 240 V ~ 50/60 Hz
Ausgangsleistung: max. 300 W
Regelungsart: PID (Proportional–Integral–Differential)
Anzeige: Digitaldisplay mit Betriebs- und Statusanzeige
Funktion: Memory-Funktion bei Stromausfall
Material: Hochwertiger und flammhemmender Kunststoff
Länge Sensorkabel: 180 cm
Länge Zuleitung: 180 cm
Einsatzbereich: · Terrarien, Aquarien, Inkubatoren, Pflanzenaufzuchten und kleine Gewächshäuser im Innenbereich

Alle Angaben sind ca. Angaben. Technische Änderungen bleiben vorbehalten.

GB Biotherm Thermo Control

Operating instructions:
Thank you for purchasing this digital temperature controller.
The appliance enables precise and constant temperature control using modern PID technology (Proportional-Integral-Differential). This intelligent control ensures stable climate conditions and is ideal for terraria, aquaria, incubators and plant breeding where constant temperatures are crucial. It is suitable for reptiles and amphibians as well as for fish and other heat-loving animals that depend on constant heat conditions. Read these instructions carefully and follow all safety instructions before using the product. The instructions are part of the product and should be kept for future reference.

Scope of delivery:
a) Temperature controller with digital display
b) Waterproof temperature sensor
c) Suction cup
d) Instructions for use

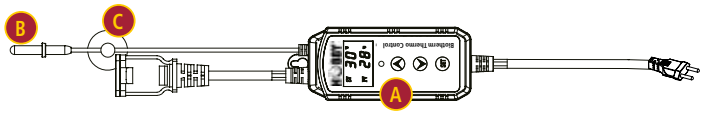

Important safety instructions:
WARNING:
To protect against injury and property damage, the following safety instructions must be observed when handling this appliance

Read and follow all safety instructions before and during use of the device
Observe all important instructions and information on operation in the manual. Failure to do so may damage the product or result in injury.
You should not attempt to repair the appliance yourself, but instead return it to an authorised customer service centre for repair or dispose of the appliance.
Do not use the appliance if the mains cable is damaged or if it is not working properly, has been dropped or damaged in any other way.

General safety instructions:
· Before commissioning, ensure that the mains plug and connection cable are undamaged.
· The appliance is only suitable for indoor use. It must not be used in direct sunlight, under rain or at temperatures below freezing.
· The monitored area (e.g. terrarium or aquarium) should be protected from direct sunlight and additional heat sources.
· Do not open or repair the device yourself. In the event of a fault, please contact the specialist dealer or customer service.
· Children must not operate the appliance unsupervised. Persons with reduced physical, sensory or mental capabilities may only use it under supervision.
· Do not connect an excessive load. The maximum output power is **300 W.**
· The appliance is not suitable for high-power lamps such as halogen spotlights or UV floodlights.

Drip loop: Form a so-called „drip loop" (see illustration):
This should be formed towards the socket with each mains cable. The „drip loop" is the part of the mains cable that lies below the socket or the connection when using an extension cable. This prevents water from travelling along the cable and coming into contact with the socket outlet. If the plug or socket becomes wet, DO NOT pull the plug. Switch off the fuse or circuit breaker for the appliance. Only then pull out the mains cable and check the socket outlet for water.

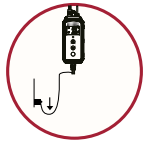

Caution: Always disconnect the appliance from the power supply before handling the appliance, installing or removing parts or installing or servicing appliances. Never pull on the mains cable to remove the plug from the socket. Always grasp and pull the plug. Always disconnect appliances from the mains when not in use. Never lift the unit by the power cable.

Product description:
The temperature controller has a digital display for set and actual temperature as well as a status display that signals the heating process. The temperature can be set in either Celsius or Fahrenheit. A memory system automatically saves all settings so that the values are retained after a power failure. The waterproof temperature sensor provides precise measurement data and can be flexibly positioned in the terrarium or aquarium using the suction cup. The housing is made of flame-retardant material and is designed for safe continuous operation.

Operating elements:
1. Display: Target temperature
2. Display: Actual temperature
3. SET button: For calling up and saving settings
4. Arrow buttons (▲ / ▼): To increase or decrease the temperature
5. Status indicator: Lights up during the heating phase
6. Sensor connection: Connection for the temperature sensor
7. Socket: Connection for heating element

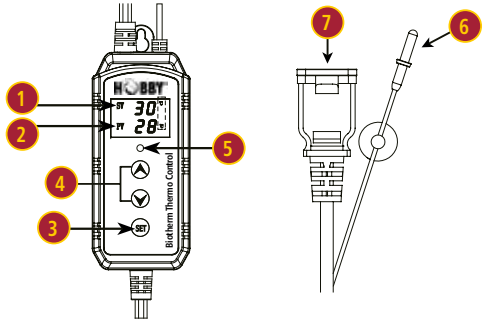

Commissioning the Biotherm Thermo Control:
Proceed as follows to put the appliance into operation:
· Connect the appliance to the mains.
· Plug the heating element (max. 300 W) into the socket provided.
· Place the temperature sensor with the suction cup in the terrarium or aquarium near the heat source, but not directly above it.
· Switch on the device.
· The display now shows the current temperature (actual value).

Settings:
1. set the target temperature:
· Press and hold the SET button for 3 seconds until the setpoint value flashes.
· Set the desired value with ▲ / ▼.
· Press SET again to save the value.
· After 15 seconds without input, the appliance automatically saves the set value.

2. Switch temperature unit (°C / °F):
Press ▲ and ▼ simultaneously for 2 seconds to switch between °C and °F.

Note:
If the measured temperature deviates more than 3 °C from the set value, the status display flashes as a warning.

Hint:
For a realistic temperature gradient in the terrarium, it is advisable to place the sensor near the warmest area.
This maintains a cooler area and the animals can independently choose between different temperature zones.

Maintenance & care:
CAUTION! Disconnect the appliance from the power supply before carrying out any maintenance or cleaning work! A soft, slightly damp cloth is sufficient for cleaning.
Do not use harsh cleaning agents or solvents. Check the sensor regularly for damage or soiling.

Troubleshooting:

Display:	Meaning:	Action:
„---"	Sensor error or cable break	Check or replace sensor Spare part number: 10886/5
„HH"	Temperature above 70 °C	Check sensor position
„LL"	Temperature below 0 °C	Check sensor position

Warranty / product registration / disclaimer:
Our products are subject to strict quality control. In addition to the statutory warranty of 24 months, we therefore offer you a one-year guarantee on the purchased product. To take advantage of this guarantee, register your device quickly and conveniently online at:
www.dohse-aquaristik.com/registration
Your statutory rights in the event of defective goods are free of charge and are not limited by this guarantee.
Register your product immediately after purchase to benefit from the following advantages right from the start:
· 1 year warranty (see warranty conditions) in addition to the statutory warranty
· Faster service and customised support tailored to your needs
· Your proof of purchase can be retrieved digitally from us in the event of a warranty claim

Registration:

This does not apply to consumables. In the event of a warranty or repair claim, please return the device to the specialist dealer from whom it was purchased. Incorrect handling, natural ageing, breakage or damage caused by force exclude the guarantee. Statutory rights remain unaffected. The original proof of purchase serves as proof of guarantee. No claim exists for damage caused by failure to observe these instructions, incorrect handling, improper use, loads exceeding 300 W or the application of force. Otherwise, Dohse Aquaristik GmbH & Co. KG is liable for consequential damage only in the event of its own intent or its own gross negligence; liability for injury to life, body or health remains unaffected. We reserve the right to make technical changes.

Registration:

Disposal and decommissioning:

Observe the applicable national regulations when disposing of the device.
Information on the disposal of electrical and electronic devices in the European Union: Within the EU, the disposal of electrical and electronic equipment is subject to national regulations based on EU Directive 2012/19/EU (WEEE). Waste electrical and electronic equipment must not be disposed of with household waste, as it contains both harmful substances and valuable raw materials. Such appliances are labelled with the following symbol: This symbol indicates that the appliance must be disposed of separately from household waste. Dispose of old electrical appliances at an authorised collection or take-back point (e.g. municipal recycling centre). Disposal there is free of charge and ensures that the materials contained are recycled in an environmentally friendly and resource-saving manner.

Note for France - TRIMAN labelling:

In France, electrical and electronic appliances are also labelled with the TRIMAN symbol.
This symbol indicates that the product must be collected separately and recycled in an appropriate take-back system.
Further information can be found at: www.ecosystem.eco

Declaration of conformity:

This product fulfils the requirements of the relevant European directives and standards. The manufacturer confirms conformity with the following EU directives:
· EMC Directive 2014/30/EU
· Low Voltage Directive 2014/35/EU (LVD)
· RoHS Directive 2011/65/EU, including the amending Directive (EU) 2015/863

The product has been tested in accordance with these directives.

Technical data:

Temperature control range: 5 - 65 °C (41 - 149 °F)
Temperature measuring range: 0 - 70 °C (32 - 158 °F)
Temperature accuracy: ± 1 °C / ± 2 °F
Input voltage: AC 100 - 240 V ~ 50/60 Hz
Output power: max. 300 W
Control type: PID (Proportional-Integral-Differential)

Display: Digital display with operating and status display
Function: Memory function in the event of a power failure
Material: High-quality and flame-retardant plastic
Length of sensor cable: 180 cm
Length of supply cable: 180 cm
Area of application: Terraria, aquaria, incubators, plant nurseries and small greenhouses indoors

All specifications are approximate. Subject to technical changes.

Biotherm Thermo Control

Istruzioni per l'uso

Grazie per aver acquistato questo termoregolatore digitale.

L'apparecchio consente una regolazione precisa e costante della temperatura grazie alla moderna tecnologia PID (Proporzionale-Integrale-Differenziale).
Tecnologia PID (Proporzionale-Integrale-Differenziale). Questo controllo intelligente garantisce condizioni climatiche stabili ed è ideale per terrari, acquari, incubatrici e allevamenti di piante in cui la temperatura costante è fondamentale.
È adatto per rettili e anfibi, nonché per pesci e altri animali amanti del calore che dipendono da condizioni di calore uniformi. Leggere attentamente queste istruzioni e seguire tutte le indicazioni di sicurezza prima di utilizzare il prodotto. Le istruzioni sono parte integrante del prodotto e devono essere conservate per future consultazioni.

Contenuto della fornitura:

a) Regolatore di temperatura con display digitale
b) Sensore di temperatura impermeabile
c) Ventosa
d) Istruzioni per l'uso

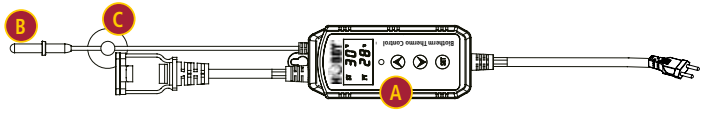

Importanti istruzioni di sicurezza:

AVVERTENZA:

Per evitare danni a persone e cose, è necessario osservare le seguenti istruzioni di sicurezza quando si utilizza questo apparecchio.

Leggere e seguire tutte le istruzioni di sicurezza prima e durante l'uso dell'apparecchio.

Osservare tutte le istruzioni e le informazioni importanti sul funzionamento contenute nel manuale. La mancata osservanza di tali indicazioni può danneggiare il prodotto o provocare lesioni. Non tentare di riparare l'apparecchio da soli, ma restituirlo a un centro di assistenza autorizzato per la riparazione o smaltirlo. Non utilizzare l'apparecchio se il cavo di alimentazione è danneggiato o se non funziona correttamente, è caduto o è stato danneggiato in altro modo.

Istruzioni generali di sicurezza:

· Prima della messa in funzione, accertarsi che la spina di rete e il cavo di collegamento non siano danneggiati.
· L'apparecchio è adatto solo per uso interno. Non deve essere utilizzato alla luce diretta del sole, sotto la pioggia o a temperature inferiori allo zero.
· L'area monitorata (ad es. terrario o acquario) deve essere protetta dalla luce diretta del sole e da altre fonti di calore.
· Non aprire o riparare il dispositivo da soli. In caso di guasto, contattare il rivenditore specializzato o il servizio clienti.
· I bambini non devono utilizzare l'apparecchio senza sorveglianza. Le persone con capacità fisiche, sensoriali o mentali ridotte possono utilizzarlo solo sotto sorveglianza
· Non collegare un carico eccessivo. La potenza massima di uscita è di **300 W.**
· L'apparecchio non è adatto a lampade ad alta potenza come faretti alogeni o proiettori UV.

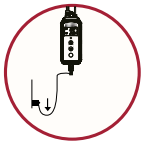

Anello di gocciolamento: formare un cosiddetto „anello di gocciolamento" (vedere l'illustrazione):
Questo deve essere formato verso la presa con ogni cavo di rete. L'"anello di gocciolamento" è la parte del cavo di rete che si trova sotto la presa o il collegamento quando si utilizza una prolunga. In questo modo si impedisce all'acqua di percorrere il cavo e di entrare in contatto con la presa. Se la spina o la presa si bagna, NON tirare la spina. Disattivare il fusibile o l'interruttore automatico dell'apparecchio. Solo allora estrarre il cavo di rete e controllare che la presa non sia bagnata.

Attenzione: scollegare sempre l'apparecchio dalla rete di alimentazione prima di maneggiarlo, di installare o rimuovere parti o di effettuare interventi di installazione o manutenzione. Non tirare mai il cavo di alimentazione per rimuovere la spina dalla presa. Afferrare e tirare sempre la spina. Scollegare sempre gli apparecchi dalla rete elettrica quando non sono in uso. Non sollevare mai l'apparecchio dal cavo di alimentazione.

Descrizione del prodotto:

Il termoregolatore è dotato di un display digitale per la temperatura impostata ed effettiva e di un display di stato che segnala il processo di riscaldamento.
La temperatura può essere impostata in gradi Celsius o Fahrenheit. Un sistema di memoria salva automaticamente tutte le impostazioni in modo da conservare i valori anche dopo
un'interruzione di corrente. Il sensore di temperatura impermeabile fornisce dati di misurazione precisi e può essere posizionato in modo flessibile nel terrario o nell'acquario grazie alla ventosa. L'alloggiamento è realizzato in materiale ignifugo ed è progettato per un funzionamento continuo e sicuro.

Elementi operativi:

1. Visualizzazione: Temperatura target
2. Display: Temperatura effettiva
3. Pulsante SET: Per richiamare e salvare le impostazioni
4. Pulsanti freccia (▲ /▼): Per aumentare o diminuire la temperatura
5. Indicatore di stato: Si accende durante la fase di riscaldamento
6. Connessione al sensore: Connessione per il sensore di temperatura
7. Presa: Collegamento per l'elemento riscaldante

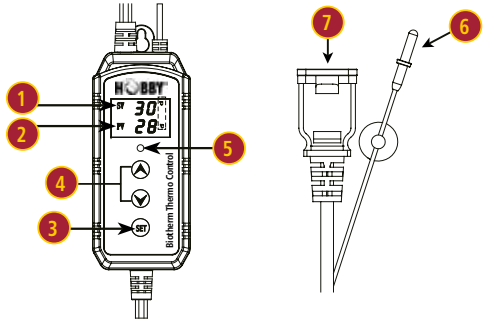

Messa in funzione del Biotherm Thermo Control:

Per mettere in funzione l'apparecchio, procedere come segue:
· Collegare l'apparecchio alla rete elettrica.
· Inserire l'elemento riscaldante (max. 300 W) nell'apposita presa.
· Posizionare il sensore di temperatura con la ventosa nel terrario o nell'acquario vicino alla fonte di calore, ma non direttamente sopra di essa.
· Accendere il dispositivo.
· Sul display viene visualizzata la temperatura attuale (valore reale).

Impostazioni:

1. Impostare la temperatura target:
· Tenere premuto il tasto SET per 3 secondi finché non lampeggia il valore nominale.
· Impostare il valore desiderato con ▲ / ▼.
· Premere nuovamente SET per salvare il valore.
· Dopo 15 secondi di inattività, l'apparecchio salva automaticamente il valore impostato.

2. Cambiare l'unità di misura della temperatura (°C / °F):
Premere ▲ e ▼ contemporaneamente per 2 secondi per passare da °C a °F.

Nota:
Se la temperatura misurata si discosta di oltre 3 °C dal valore impostato, il display di stato lampeggia come avvertimento.

Suggerimento: Per ottenere un gradiente di temperatura realistico nel terrario, si consiglia di posizionare il sensore vicino alla zona più calda.
In questo modo si mantiene un'area più fresca e gli animali possono scegliere autonomamente tra diverse zone di temperatura.

Manutenzione e cura:

ATTENZIONE! Scollegare l'apparecchio dall'alimentazione prima di effettuare qualsiasi operazione di manutenzione o pulizia! Per la pulizia è sufficiente un panno morbido e leggermente umido.
Non utilizzare detergenti aggressivi o solventi. Controllare regolarmente che il sensore non sia danneggiato o sporco.

Risoluzione dei problemi:

Display:	Significato:	Azione:
„---“	Errore del sensore o rottura del cavo	Controllare o sostituire il sensore Numero di ricambio: 10886/5
„HH“	Temperatura superiore a 70 °C	Controllare la posizione del sensore
„LL“	Temperatura inferiore a 0 °C	Controllare la posizione del sensore

Garanzia / registrazione del prodotto / esclusione di responsabilità:
I nostri prodotti sono soggetti a un rigoroso controllo di qualità. Oltre alla garanzia legale di 24 mesi, vi offriamo quindi una garanzia di un anno sul prodotto acquistato. Prodotto per un anno. Per usufruire di questa garanzia, registrate il vostro dispositivo in modo rapido e comodo online all'indirizzo:
www.dohse-aquaristik.com/registration.
I diritti legali in caso di difetti della merce vi spettano gratuitamente e non sono limitati da questa garanzia.
Registrate il prodotto subito dopo l'acquisto per beneficiare fin da subito dei seguenti vantaggi:
· 1 anno di garanzia (vedi condizioni di garanzia) in aggiunta alla garanzia legale
· Assistenza più rapida e supporto personalizzato in base alle vostre esigenze
· La vostra prova d'acquisto può essere recuperata da noi in formato digitale in caso di richiesta di garanzia.

Registrazione:
Questo non vale per i materiali di consumo. In caso di richiesta di garanzia o riparazione, restituire il dispositivo al rivenditore specializzato presso il quale è stato acquistato. L'uso improprio, il naturale invecchiamento, la rottura o i danni causati dalla forza escludono la garanzia commerciale. I diritti legali restano invariati. La prova d'acquisto originale serve come prova di garanzia. Non sussiste alcun diritto in caso di danni dovuti alla mancata osservanza di queste istruzioni, a uso improprio, a utilizzo non conforme alla destinazione, a carichi superiori a 300 W o all'applicazione di forza. Per il resto, Dohse Aquaristik GmbH & Co. KG risponde dei danni conseguenti solo in caso di proprio dolo o propria colpa grave; resta ferma la responsabilità per lesioni alla vita, all'integrità fisica o alla salute. Ci riserviamo il diritto di apportare modifiche tecniche.

Registrazione:

Smaltimento e messa fuori servizio:
Per lo smaltimento del dispositivo, attenersi alle normative nazionali vigenti. Informazioni sullo smaltimento di dispositivi elettrici ed elettronici nell'Unione Europea: All'interno dell'Unione Europea, lo smaltimento delle apparecchiature elettriche ed elettroniche è soggetto alle normative nazionali basate sulla Direttiva UE 2012/19/UE (RAEE). I rifiuti di apparecchiature elettriche ed elettroniche non devono essere smaltiti insieme ai rifiuti domestici, poiché contengono sia sostanze nocive che materie prime preziose. Tali apparecchiature sono etichettate con il seguente simbolo: Questo simbolo indica che l'apparecchio deve essere smaltito separatamente dai rifiuti domestici. Smaltire i vecchi apparecchi elettrici presso un punto di raccolta o di ritiro autorizzato (ad esempio, un centro di riciclaggio comunale).Lo smaltimento è gratuito e garantisce che i materiali contenuti vengano riciclati nel rispetto dell'ambiente e delle risorse.

Nota per la Francia - Etichettatura TRIMAN:
In Francia, gli apparecchi elettrici ed elettronici sono etichettati anche con il simbolo TRIMAN.
Questo simbolo indica che il prodotto deve essere raccolto separatamente e riciclato in un apposito sistema di ritiro.
Ulteriori informazioni sono disponibili sul sito: www.ecosystem.eco

Dichiarazione di conformità:
Questo prodotto soddisfa i requisiti delle direttive e degli standard europei pertinenti. Il produttore conferma la conformità alle seguenti direttive UE:
· Direttiva EMC 2014/30/UE
· Direttiva sulla bassa tensione 2014/35/UE (LVD)
· Direttiva RoHS 2011/65/UE, compresa la direttiva di modifica (UE) 2015/863.

Il prodotto è stato testato in conformità a queste direttive.

Dati tecnici:
Intervallo di controllo della temperatura: 5 - 65 °C (41 - 149 °F)
Campo di misurazione della temperatura: 0 - 70 °C (32 - 158 °F)
Precisione della temperatura: ± 1 °C / ± 2 °F
Tensione di ingresso: AC 100 - 240 V ~ 50/60 Hz
Potenza di uscita: max. 300 W
Tipo di controllo: PID (proporzionale-integrale-differenziale)

Display: Display digitale con visualizzazione del funzionamento e dello stato
Funzione: funzione di memoria in caso di interruzione di corrente
Materiale: plastica di alta qualità e ritardante di fiamma
Lunghezza del cavo del sensore: 180 cm
Lunghezza del cavo di alimentazione: 180 cm
Campo di applicazione: Terrari, acquari, incubatrici, vivai di piante e piccole serre in ambienti interni

Tutte le specifiche sono approssimative. Soggetto a modifiche tecniche.

Mode d'emploi
Nous vous remercions d'avoir choisi d'acheter ce régulateur de température numérique.
L'appareil permet un contrôle précis et constant de la température grâce à la technologie moderne PID (proportionnel-intégral-différentiel).
Cette régulation intelligente assure des conditions climatiques stables et est idéale pour les terrariums, les aquariums, les incubateurs ainsi que pour la culture de plantes, où des températures constantes sont essentielles. Il convient aussi bien aux reptiles et aux amphibiens qu'aux poissons et autres animaux thermophiles qui ont besoin de conditions thermiques régulières. Lisez attentivement ces instructions et suivez toutes les consignes de sécurité avant d'utiliser le produit.
Les instructions font partie intégrante du produit et doivent être conservées pour une consultation ultérieure.

Contenu de la livraison:
a) Régulateur de température avec écran digital
b) Capteur de température étanche à l'eau
c) Ventouse
d) Mode d'emploi

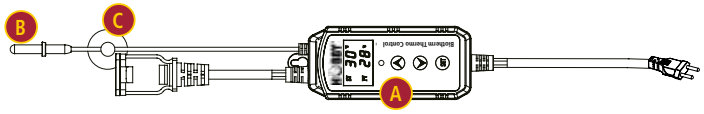

Consignes de sécurité importantes:
AVERTISSEMENT:
Pour se protéger contre les blessures et les dommages matériels, les consignes de sécurité suivantes doivent être respectées lors de l'utilisation de cet appareil.

Lisez et respectez toutes les consignes de sécurité avant et pendant l'utilisation de l'appareil.
Respectez toutes les consignes et informations importantes relatives au fonctionnement figurant dans le manuel. Dans le cas contraire, vous risquez d'endommager le produit ou de vous blesser. Vous ne devez pas essayer de réparer l'appareil vous-même, mais le confier à un service après-vente agréé pour réparation ou jeter l'appareil. Ne pas utiliser un appareil dont le cordon d'alimentation est endommagé ou qui ne fonctionne pas correctement, est tombé ou a été endommagé d'une autre manière.

Consignes générales de sécurité:
· Avant la mise en service, s'assurer que la fiche secteur et le câble de raccordement ne sont pas endommagés.
· L'appareil est uniquement destiné à un usage intérieur. Il ne doit pas être exposé directement au soleil, à la pluie ou à des températures inférieures au point de congélation.
· La zone surveillée (par exemple le terrarium ou l'aquarium) doit être protégée du rayonnement solaire direct et des sources de chaleur supplémentaires.
· Ne pas ouvrir ou réparer l'appareil soi-même. En cas de panne, s'adresser au revendeur spécialisé ou au service après-vente.
· Les enfants ne doivent pas utiliser l'appareil sans surveillance. Les personnes ayant des capacités physiques, sensorielles ou mentales réduites ne doivent l'utiliser que sous surveillance.
· Ne pas brancher de charge excessive. La puissance de sortie maximale est de **300 W.**
· L'appareil n'est pas adapté aux lampes à forte puissance comme les spots halogènes ou les projecteurs UV.

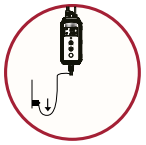

Boucle d'égouttement: Formez ce que l'on appelle une „boucle d'égouttement" (voir illustration): Celle-ci doit être formée vers la prise de courant avec chaque câble d'alimentation. La „boucle d'égouttage" est la partie du câble d'alimentation qui se trouve en dessous de la prise ou de la connexion en cas d'utilisation d'une rallonge. Cela permet d'éviter que l'eau ne se déplace le long du câble et n'entre en contact avec la prise. Si la fiche ou la prise est mouillée, NE PAS débrancher la fiche. Couper le fusible ou le coupe-circuit de l'appareil. Ce n'est qu'ensuite que le câble d'alimentation est débranché et que la prise de courant est vérifiée pour voir s'il y a de l'eau.

Attention: Débranchez toujours l'appareil du réseau électrique avant de le manipuler, de monter ou de démonter des pièces, d'installer ou d'entretenir des appareils. Ne jamais tirer sur le câble d'alimentation pour débrancher la fiche de la prise de courant. Toujours saisir et tirer la fiche. Toujours débrancher les appareils qui ne sont pas utilisés. Ne jamais soulever l'unité par le cordon d'alimentation.

Description du produit:
Le régulateur de température dispose d'un affichage numérique de la température de consigne et de la température réelle ainsi que d'un affichage d'état qui signale le processus de chauffage. La température peut être réglée au choix en Celsius ou en Fahrenheit. Un système de mémoire enregistre automatiquement tous les réglages, de sorte que les valeurs sont conservées après une panne de courant. Le capteur de température étanche fournit des données de mesure précises et peut être positionné de manière flexible dans le terrarium ou l'aquarium à l'aide de la ventouse. Le boîtier est fabriqué dans un matériau ignifuge et est conçu pour un fonctionnement continu en toute sécurité.

Eléments de commande:
1. Écran: Température de consigne
2. Écran: Température réelle
3. Touche SET : Pour appeler et enregistrer les réglages.
4. Touches fléchées (▲ / ▼): Pour augmenter ou diminuer la température
5. Voyant d'état: S'allume pendant la phase de chauffage
6. Prise du capteur: Connexion pour le capteur de température
7. Prise de courant: Connexion pour l'élément chauffant

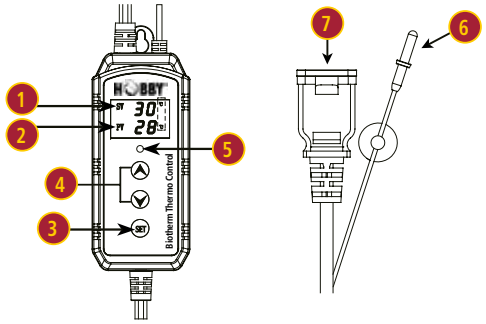

Mise en service du Biotherm Thermo Control :

Procéder comme suit pour mettre l'appareil en service :
· Brancher l'appareil sur le secteur.
· Brancher l'élément chauffant (max. 300 W) dans la prise prévue à cet effet.
· Placer le capteur de température avec la ventouse dans le terrarium ou l'aquarium, à proximité de la source de chaleur, mais pas directement au-dessus.
· Mettre l'appareil en marche.
· L'écran affiche la température actuelle (valeur réelle).

Réglages:

1. Régler la température de consigne:
· Maintenir la touche SET enfoncée pendant 3 secondes jusqu'à ce que la valeur de consigne clignote.
· Régler la valeur souhaitée avec ▲ / ▼ .
· Appuyer à nouveau sur SET pour enregistrer la valeur.
· Après 15 secondes sans saisie, l'appareil enregistre automatiquement la valeur réglée.

2. Changer d'unité de température (°C / °F):
Appuyer simultanément sur ▲ et ▼ pendant 2 secondes pour basculer entre °C et °F.

Remarque: Si la température mesurée s'écarte de plus de 3 °C de la valeur de consigne, l'indicateur d'état clignote pour vous avertir.

Conseil: Pour obtenir un gradient de température réaliste dans le terrarium, il est recommandé de placer le capteur à proximité de l'endroit le plus chaud. Ainsi, une zone fraîche est conservée et les animaux peuvent choisir de manière autonome entre différentes zones de température.

Maintenance et entretien:

ATTENTION: Avant toute opération de maintenance ou de nettoyage, débranchez l'appareil du réseau électrique! Pour le nettoyage, il suffit d'utiliser un chiffon doux légèrement humidifié. Ne pas utiliser de produits de nettoyage ou de solvants agressifs. Vérifier régulièrement que le capteur n'est pas endommagé ou encrassé.

Traitement des problèmes :

Affichage:	Signification:	Action:
„---"	Erreur de capteur ou rupture de câble	Vérifier le capteur ou le remplacer Numéro de pièce de rechange : 10886/5
„HH"	Température supérieure à 70 °C	Contrôler la position du capteur
„LL"	Température inférieure à 0 °C	Contrôler la position du capteur

Garantie / Enregistrement du produit / Clause de non-responsabilité:
Nos produits sont soumis à un contrôle de qualité très strict. En plus de la garantie légale de 24 mois, nous vous offrons donc une garantie d'un an sur le produit acheté. Pour bénéficier de cette garantie, enregistrez votre appareil rapidement et facilement en ligne sur: **www.dohse-aquaristik.com/registration**
Vos droits légaux en cas de défaut du produit vous sont accordés gratuitement et ne sont pas limités par cette garantie.
Enregistrez votre produit dès son achat pour bénéficier dès le départ des avantages suivants :
· 1 an de garantie (voir conditions de garantie) en plus de la garantie légale.
· un service plus rapide et un support personnalisé adapté à vos besoins
· votre preuve d'achat peut être consultée numériquement chez nous en cas de garantie.

Enregistrement:

Enregistrement:
Ceci ne s'applique pas aux pièces de consommation. En cas de garantie ou de réparation, veuillez renvoyer l'appareil au revendeur spécialisé auprès duquel il a été acheté. Une mauvaise manipulation, le vieillissement naturel, la casse ou les dommages dus à un choc excluent la garantie commerciale. Les droits légaux restent inchangés. Le justificatif d'achat original fait office de preuve de garantie. Aucun droit n'existe en cas de dommages dus au non-respect de la présente notice, à une mauvaise manipulation, à un usage non conforme, à une charge supérieure à 300 W ou à une contrainte mécanique. Pour le reste, Dohse Aquaristik GmbH & Co. KG n'est responsable des dommages consécutifs qu'en cas de faute intentionnelle ou de négligence grave de sa part; la responsabilité en cas d'atteinte à la vie, à l'intégrité physique ou à la santé reste inchangée. Sous réserve de modifications techniques.

Elimination et mise hors service:
Lors de l'élimination de l'appareil, respectez les prescriptions nationales en vigueur. Informations sur l'élimination des appareils électriques et électroniques dans l'Union européenne: Au sein de l'Union européenne, l'élimination des appareils électriques et électroniques est soumise aux réglementations nationales basées sur la directive européenne 2012/19/UE (DEEE). Les appareils électriques usagés ne doivent pas être jetés avec les ordures ménagères, car ils contiennent à la fois des substances nocives et des matières premières précieuses. De tels appareils sont marqués du symbole suivant: Ce symbole indique que l'appareil doit être éliminé séparément des ordures ménagères. Déposez les appareils électriques usagés dans un point de collecte ou de reprise agréé (par exemple, un centre de recyclage ou de tri communal). L'élimination y est gratuite et garantit un recyclage écologique et respectueux des ressources des matériaux contenus.

Remarque pour la France - Marquage TRIMAN:
En France, les appareils électriques et électroniques sont également marqués du symbole TRIMAN.
Ce symbole indique que le produit doit faire l'objet d'une collecte sélective et être recyclé dans un système de collecte approprié.
Pour plus d'informations, consultez le site: www.ecosystem.eco
Déclaration de conformité.
Ce produit est conforme aux exigences des directives et normes européennes applicables. Le fabricant confirme la conformité avec les directives européennes suivantes:
· Directive CEM 2014/30/UE
· Directive basse tension 2014/35/UE (LVD)
· Directive RoHS 2011/65/UE, y compris la directive de modification (UE) 2015/863.

Le produit a été testé conformément à ces directives.

Caractéristiques techniques:

Plage de régulation de la température: 5 - 65 °C (41 - 149 °F)
Plage de mesure de la température: 0 - 70 °C (32 - 158 °F)
Précision de la température: ± 1 °C / ± 2 °F
Tension d'entrée: AC 100 - 240 V ~ 50/60 Hz
Puissance de sortie: max. 300 W
Mode de régulation: PID (proportionnel-intégral-différentiel)

Affichage: Écran numérique avec affichage du fonctionnement et de l'état
Fonction: Fonction mémoire en cas de panne de courant
Matériau: Plastique de haute qualité et ignifugé
Longueur du câble du capteur: 180 cm
Longueur du câble d'alimentation: 180 cm
Domaine d'utilisation: Terrariums, aquariums, incubateurs, cultures de plantes et petites serres en intérieur

Toutes les données sont approximatives. Sous réserve de modifications techniques.

(NL) Biotherm Thermo Control

Gebruiksaanwijzing

Bedankt voor de aankoop van deze digitale temperatuurregelaar.
Het apparaat maakt een nauwkeurige en constante temperatuurregeling mogelijk met behulp van moderne PID-technologie (Proportioneel-Integraal-Differentieel). Deze intelligente regeling zorgt voor stabiele klimaatomstandigheden en is ideaal voor terraria, aquaria, incubators en plantenkwekerijen waar constante temperaturen van cruciaal belang zijn. Hij is geschikt voor reptielen en amfibieën, maar ook voor vissen en andere warmteminnende dieren die afhankelijk zijn van gelijkmatige warmteomstandigheden. Lees deze instructies zorgvuldig en volg alle veiligheidsinstructies voordat je het product gebruikt. De instructies maken deel uit van het product en moeten worden bewaard voor toekomstig gebruik.

Leveringsomvang:

a) Temperatuurregelaar met digitaal display
b) Waterdichte temperatuursensor
c) Zuignap
d) Gebruiksaanwijzing

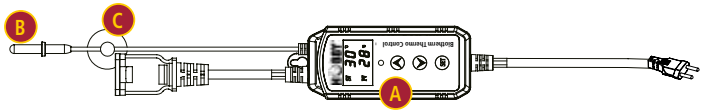

Belangrijke veiligheidsinstructies:

WAARSCHUWING:
Ter bescherming tegen letsel en materiële schade moeten de volgende veiligheidsinstructies in acht worden genomen bij het omgaan met dit apparaat

Lees en volg alle veiligheidsinstructies voor en tijdens het gebruik van het apparaat
Neem alle belangrijke instructies en informatie over de bediening in de handleiding in acht. Als u dit niet doet, kan het product beschadigd raken of letsel veroorzaken. Probeer het apparaat niet zelf te repareren, maar stuur het ter reparatie naar een erkende klantenservice of gooi het apparaat weg. Gebruik het apparaat niet als het netsnoer beschadigd is of als het niet goed werkt, gevallen is of op een andere manier beschadigd is.

Algemene veiligheidsinstructies:
· Controleer voor ingebruikname of de netstekker en het aansluitsnoer onbeschadigd zijn.
· Het apparaat is alleen geschikt voor gebruik binnenshuis. Het mag niet worden gebruikt in direct zonlicht, onder regen of bij temperaturen onder het vriespunt.
· De bewaakte ruimte (bijv. terrarium of aquarium) moet worden beschermd tegen direct zonlicht en extra warmtebronnen.
· Open of repareer het apparaat niet zelf. Neem bij storingen contact op met de vakhandelaar of de klantenservice.
· Kinderen mogen het apparaat niet zonder toezicht bedienen. Personen met beperkte fysieke, sensorische of mentale vermogens mogen het alleen onder toezicht gebruiken.
· Sluit geen overmatige belasting aan. Het maximale uitgangsvermogen is **300 W.**
· Het apparaat is niet geschikt voor lampen met een hoog vermogen, zoals halogeenspots of UV-schijnwerpers.

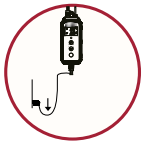

Druppellus: Vorm een zogenaamde „druppellus" (zie afbeelding):
Deze moet bij elk netsnoer in de richting van het stopcontact worden gevormd. De „druppellus" is het deel van het netsnoer dat onder het stopcontact of de aansluiting ligt bij gebruik van een verlengsnoer. Dit voorkomt dat water langs de kabel stroomt en in contact komt met het stopcontact. Als de stekker of het stopcontact nat wordt, trek dan NIET aan de stekker.
Schakel de zekering of stroomonderbreker van het apparaat uit. Trek dan pas het netsnoer uit en controleer het stopcontact op water.

Let op: Haal altijd de stekker uit het stopcontact voordat u het apparaat aanraakt, onderdelen installeert of verwijdert of apparaten installeert of onderhoudt. Trek nooit aan het netsnoer om de stekker uit het stopcontact te halen. Pak altijd de stekker vast en trek eraan. Haal apparaten altijd uit het stopcontact als ze niet in gebruik zijn. Til het apparaat nooit op aan het netsnoer.

Productbeschrijving:
De temperatuurregelaar heeft een digitaal display voor de ingestelde en actuele temperatuur, evenals een statusdisplay die het verwarmingsproces signaleert.
De temperatuur kan worden ingesteld in Celsius of Fahrenheit.
Een geheugensysteem slaat alle instellingen automatisch op, zodat de waarden behouden blijven na een stroomstoring.
De waterdichte temperatuursensor levert nauwkeurige meetgegevens en kan met behulp van de zuignap flexibel in het terrarium of aquarium worden geplaatst.
De behuizing is gemaakt van brandvertragend materiaal en is ontworpen voor veilig continu gebruik.

Bedieningselementen:
1. Display: Doeltemperatuur
2. Display: Werkelijke temperatuur
3. SET-toets: Voor het oproepen en opslaan van instellingen
4. pijltjestoetsen (▲ / ▼): Om de temperatuur te verhogen of te verlagen
5. Statusindicator: Brandt tijdens de verwarmingsfase
6. Sensoraansluiting: Aansluiting voor de temperatuursensor
7. Contactdoos: Aansluiting voor verwarmingselement

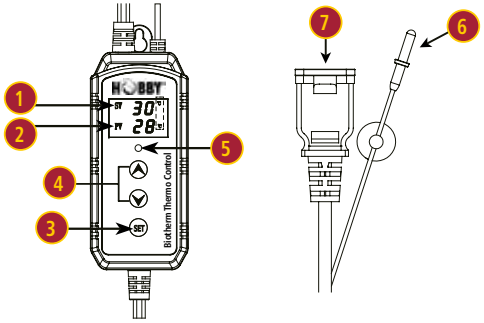

Inbedrijfstelling van de Biotherm Thermo Control:
Ga als volgt te werk om het apparaat in gebruik te nemen:
· Sluit het apparaat aan op het lichtnet.
· Steek het verwarmingselement (max. 300 W) in het daarvoor bestemde stopcontact.
· Plaats de temperatuursensor met de zuignap in het terrarium of aquarium in de buurt van de warmtebron, maar niet er direct boven.
· Schakel het apparaat in.
· Op het display verschijnt nu de huidige temperatuur (werkelijke waarde).

Instellingen:
1. De doeltemperatuur instellen:
· Houd de SET knop 3 seconden ingedrukt tot de gewenste waarde knippert.
· Stel de gewenste waarde in met ▲ / ▼.
· Druk nogmaals op SET om de waarde op te slaan.
· Na 15 seconden zonder invoer slaat het apparaat de ingestelde waarde automatisch op.

2. Wissel de temperatuureenheid (°C / °F):
Druk tegelijkertijd 2 seconden op ▲ en ▼ om te schakelen tussen °C en °F.

Opmerking:
Als de gemeten temperatuur meer dan 3 °C afwijkt van de ingestelde waarde, knippert het statusdisplay als waarschuwing.

Tip: Voor een realistisch temperatuurverloop in het terrarium is het raadzaam om de sensor in de buurt van het warmste gebied te plaatsen.
Zo blijft het koeler en kunnen de dieren onafhankelijk kiezen tussen verschillende temperatuurzones.

Onderhoud & verzorging:
LET OP! Haal de stekker uit het stopcontact voordat u onderhouds- of schoonmaakwerkzaamheden uitvoert! Een zachte, licht vochtige doek is voldoende voor het schoonmaken. Gebruik geen agressieve schoonmaakmiddelen of oplosmiddelen. Controleer de sensor regelmatig op beschadiging of vervuiling.

Problemen oplossen:

Display:	Betekenis:	Actie:
„---“	Fout in de sensor of kabelbreuk	Sensor controleren of vervangen Reserveonderdeelnummer: 10886/5
„HH“	Temperatuur boven 70 °C	Positie van sensor controleren
„LL“	Temperatuur onder 0 °C	Sensorpositie controleren

Garantie / productregistratie / disclaimer:
Onze producten worden onderworpen aan een strenge kwaliteitscontrole. Naast de wettelijke garantie van 24 maanden bieden wij u daarom een jaar garantie op het gekochte product. Om van deze garantie te profiteren, registreert u uw apparaat snel en gemakkelijk online op:
www.dohse-aquaristik.com/registration Uw wettelijke rechten bij gebreken zijn kosteloos en worden door deze garantie niet beperkt.
Registreer uw product direct na aankoop om meteen van de volgende voordelen te profiteren:
· 1 jaar garantie (zie garantievoorwaarden) bovenop de wettelijke garantie
· Snellere service en ondersteuning op maat, afgestemd op jouw behoeften
· Je aankoopbewijs kun je digitaal bij ons opvragen in geval van een garantieclaim

Registratie:
Dit geldt niet voor verbruiksartikelen. In het geval van een garantieclaim of reparatieclaim dient u het apparaat terug te brengen naar de dealer waar u het hebt gekocht. Onjuiste behandeling, natuurlijke veroudering, breuk of schade door geweld sluiten de commerciële garantie uit. De wettelijke rechten blijven onaangetast. Het originele aankoopbewijs dient als garantiebewijs. Er bestaat geen aanspraak bij schade door het niet naleven van deze gebruiksaanwijzing, onjuiste behandeling, niet-beoogd gebruik, belasting boven 300 W of geweld. Voor het overige is Dohse Aquaristik GmbH & Co. KG voor gevolgschade uitsluitend aansprakelijk bij eigen opzet of eigen grove schuld; de aansprakelijkheid bij schade aan leven, lichaam of gezondheid blijft onaangetast. Technische wijzigingen voorbehouden.

Registratie:

Verwijdering en buitengebruikstelling.
Neem de geldende nationale voorschriften in acht bij het afdanken van het apparaat. Informatie over de verwijdering van elektrische en elektronische apparaten in de Europese Unie: Binnen de EU is de verwijdering van elektrische en elektronische apparatuur onderworpen aan nationale regelgeving op basis van EU-richtlijn 2012/19/EU (WEEE). Afgedankte elektrische en elektronische apparatuur mag niet met het huishoudelijk afval worden weggegooid, omdat het zowel schadelijke stoffen als waardevolle grondstoffen bevat. Dergelijke apparaten zijn voorzien van het volgende symbool: Dit symbool geeft aan dat het apparaat apart van het huishoudelijk afval moet worden weggegooid. Lever oude elektrische apparaten in bij een erkend inzamel- of terugnamepunt (bijvoorbeeld een gemeentelijk recyclingcentrum).
De verwijdering is daar gratis en garandeert dat de materialen op een milieuvriendelijke en grondstofbesparende manier worden gerecycled.

Opmerking voor Frankrijk - TRIMAN-etikettering:
In Frankrijk worden elektrische en elektronische apparaten ook voorzien van het TRIMAN-symbool.
Dit symbool geeft aan dat het product apart moet worden ingezameld en gerecycled in een geschikt terugnamesysteem.
Meer informatie is te vinden op: www.ecosystem.eco

Verklaring van conformiteit.
Dit product voldoet aan de eisen van de relevante Europese richtlijnen en normen. De fabrikant bevestigt de conformiteit met de volgende EU-richtlijnen:
· EMC-richtlijn 2014/30/EU
· Laagspanningsrichtlijn 2014/35/EU (LVD)
· RoHS-richtlijn 2011/65/EU, inclusief de wijzigingsrichtlijn (EU) 2015/863

Het product is getest in overeenstemming met deze richtlijnen.

Technische gegevens:
Temperatuurcontrolebereik: 5 - 65 °C (41 - 149 °F)
Temperatuur meetbereik: 0 - 70 °C (32 - 158 °F)
Nauwkeurigheid temperatuur: ± 1 °C / ± 2 °F
Ingangsspanning: AC 100 - 240 V ~ 50/60 Hz
Uitgangsvermogen: max. 300 W
Type regeling: PID (Proportioneel-Integraal-Differentieel)
Display: Digitaal display met bedrijfs- en statusweergave
Functie: Geheugenfunctie bij stroomuitval
Materiaal: Hoogwaardige en vlamvertragende kunststof
Lengte van de sensorkabel: 180 cm
Lengte voedingskabel: 180 cm
Toepassingsgebied: Terraria, aquaria, incubators, plantenkwekerijen en kleine kassen binnenshuise

Alle specificaties zijn bij benadering. Technische wijzigingen voorbehouden.

(E) Biotherm Thermo Control

Instrucciones de uso:
Gracias por adquirir este regulador digital de temperatura.
El aparato permite una regulación precisa y constante de la temperatura mediante la moderna tecnología PID (Proporcional-Integral-Diferencial).
Este control inteligente garantiza unas condiciones climáticas estables y es ideal para terrarios, acuarios, incubadoras y cría de plantas en los que es fundamental mantener una temperatura constante. Es adecuado para reptiles y anfibios, así como para peces y otros animales amantes del calor que dependen de unas condiciones térmicas constantes. Lea atentamente estas instrucciones y siga todas las indicaciones de seguridad antes de utilizar el producto.
Las instrucciones forman parte del producto y deben conservarse para futuras consultas.

Volumen de suministro:
a) Regulador de temperatura con pantalla digital
b) Sensor de temperatura impermeable
c) Ventosa
d) Instrucciones de uso

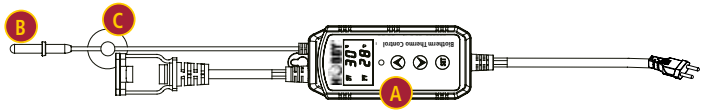

Instrucciones de seguridad importantes:
ADVERTENCIA:
Para evitar lesiones y daños materiales, deben observarse las siguientes instrucciones de seguridad al manipular este aparato

Lea y siga todas las instrucciones de seguridad antes y durante el uso del aparato
Observe todas las instrucciones e información importantes sobre el funcionamiento que figuran en el manual. No hacerlo puede dañar el producto o provocar lesiones.No intente reparar el aparato usted mismo, devuélvalo a un centro de atención al cliente autorizado para su reparación o deséchelo. No utilice el aparato si el cable de alimentación está dañado o si no funciona correctamente, se ha caído o ha sufrido algún otro daño.

Instrucciones generales de seguridad:
· Antes de la puesta en servicio, asegúrese de que el enchufe de red y el cable de conexión no estén dañados.
· El aparato sólo es apto para su uso en interiores. No debe utilizarse bajo la luz directa del sol, bajo la lluvia o a temperaturas bajo cero.
· La zona vigilada (por ejemplo, terrario o acuario) debe protegerse de la luz solar directa y de fuentes de calor adicionales.
· No abra ni repare el aparato usted mismo. En caso de avería, póngase en contacto con el distribuidor especializado o al servicio de atención al cliente.
· Los niños no deben manejar el aparato sin supervisión. Las personas con capacidades físicas, sensoriales o mentales reducidas solo pueden utilizarlo bajo supervisión.
· No conecte una carga excesiva. La potencia máxima de salida es de **300 W.**
· El aparato no es adecuado para lámparas de alta potencia, como focos halógenos o proyectores UV.

Bucle de goteo: Forme un denominado „bucle de goteo" (véase la ilustración):
Debe formarse hacia el enchufe con cada cable de red. El „bucle de goteo" es la parte del cable de red que queda por debajo de la toma de corriente o de la conexión cuando se utiliza un cable alargador. De este modo se evita que el agua circule por el cable y entre en contacto con la toma de corriente. Si el enchufe o la toma se mojan, NO tire del enchufe. Desconecte el fusible o el disyuntor del aparato. Sólo entonces desenchufe el cable de alimentación y compruebe que no haya agua en la toma de corriente.

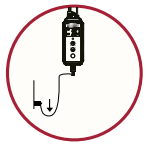

Precaución: Desconecte siempre el aparato de la red eléctrica antes de manipularlo, instalar o desmontar piezas o instalar o reparar aparatos.
No tire nunca del cable de alimentación para desenchufar la clavija de la toma de corriente. Sujete y tire siempre del enchufe. Desconecte siempre los aparatos de la red eléctrica cuando no los utilice. No levante nunca el aparato por el cable de alimentación.

Descripción del producto:
El controlador de temperatura tiene una pantalla digital para la temperatura ajustada y real, así como una pantalla de estado que señala el proceso de calentamiento. La temperatura se puede ajustar en grados Celsius o Fahrenheit. Un sistema de memoria guarda automáticamente todos los ajustes para que los valores se conserven tras un corte de corriente. El sensor de temperatura resistente al agua proporciona datos de medición precisos y puede colocarse de forma flexible en el terrario o acuario mediante la ventosa. La carcasa es de material ignífugo y está diseñada para un funcionamiento continuo seguro.

Elementos de mando:
1. Pantalla: Temperatura objetivo
2. Pantalla: Temperatura real
3. Tecla SET: Para llamar y guardar los ajustes
4. Botones de flecha (▲ / ▼): Para aumentar o disminuir la temperatura
5. Indicador de estado: Se enciende durante la fase de calentamiento
6. Conexión del sensor: Conexión para el sensor de temperatura
7. Enchufe: Conexión para el elemento calefactor

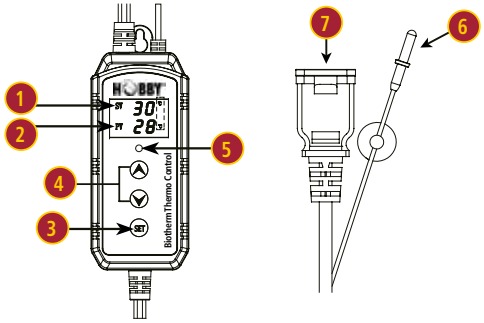

Puesta en marcha del Biotherm Thermo Control:
Proceda de la siguiente manera para poner el aparato en funcionamiento:
· Conecte el aparato a la red eléctrica.
· Enchufe el elemento calefactor (máx. 300 W) en la toma prevista para ello.
· Coloque el sensor de temperatura con la ventosa en el terrario o acuario cerca de la fuente de calor, pero no directamente encima de ella.
· Encienda el aparato.
· La pantalla muestra ahora la temperatura actual (valor real).

Ajustes:
1. Ajuste la temperatura objetivo:
· Mantenga pulsada la tecla SET durante 3 segundos hasta que parpadee el valor de consigna.
· Ajuste el valor deseado con ▲ / ▼.
· Pulse SET de nuevo para guardar el valor.
· Transcurridos 15 segundos sin introducir datos, el aparato guarda automáticamente el valor ajustado.

2. Cambiar la unidad de temperatura (°C / °F):
Pulse ▲ y ▼ simultáneamente durante 2 segundos para cambiar entre °C y °F.

Nota:
Si la temperatura medida se desvía más de 3 °C del valor ajustado, la pantalla de estado parpadea como advertencia.

Consejo: Para obtener un gradiente de temperatura realista en el terrario, es aconsejable colocar el sensor cerca de la zona más cálida.
Así se mantiene una zona más fresca y los animales pueden elegir de forma independiente entre las distintas zonas de temperatura.

Mantenimiento y cuidados:
¡ATENCIÓN! Desconecte el aparato de la red eléctrica antes de realizar cualquier tarea de mantenimiento o limpieza.
Para la limpieza es suficiente un paño suave ligeramente humedecido.
No utilice productos de limpieza agresivos ni disolventes.
Compruebe regularmente si el sensor está dañado o sucio.

Solución de problemas:

Indicación:	Significado:	Acción:
„---"	Error del sensor o rotura del cable	Compruebe o sustituya el sensor Número de pieza de repuesto: 10886/5
„HH"	Temperatura superior a 70 °C	Comprobar la posición del sensor
„LL"	Temperatura inferior a 0 °C	Comprobar la posición del sensor

Garantía / registro del producto / descargo de responsabilidad.
Nuestros productos están sujetos a un estricto control de calidad. Por ello, además de la garantía legal de 24 meses, le ofrecemos una garantía de un año sobre el producto adquirido. Para beneficiarse de esta garantía, registre su aparato rápida y cómodamente en línea en:
www.dohse-aquaristik.com/registration.
Sus derechos legales en caso de falta de conformidad son gratuitos y no quedan limitados por esta garantía.
Registre su producto inmediatamente después de la compra para beneficiarse desde el principio de las siguientes ventajas:
· 1 año de garantía (ver condiciones de garantía) además de la garantía legal.
· Servicio más rápido y asistencia personalizada adaptada a sus necesidades
· Su comprobante de compra puede ser recuperado digitalmente por nosotros en caso de reclamación de garantía

Registro:
Esto no se aplica a los consumibles. En caso de reclamación de garantía o reparación, devuelva el aparato al distribuidor especializado al que se lo compró. La manipulación incorrecta, el envejecimiento natural, la rotura o los daños causados por la fuerza excluyen la garantía comercial. Los derechos legales no se ven afectados. El comprobante de compra original sirve como prueba de garantía. No existe derecho alguno en caso de daños debidos a la inobservancia de estas instrucciones, a una manipulación incorrecta, a un uso no conforme a lo previsto, a cargas superiores a 300 W o a la aplicación de fuerza. Por lo demás, Dohse Aquaristik GmbH & Co. KG solo responde de los daños consecuenciales en caso de dolo o negligencia grave propios; la responsabilidad por daños a la vida, la integridad física o la salud permanece inalterada. Nos reservamos el derecho a realizar modificaciones técnicas.

Registro:

Eliminación y puesta fuera de servicio:
Tenga en cuenta las normativas nacionales vigentes a la hora de eliminar el aparato.
Información sobre la eliminación de aparatos eléctricos y electrónicos en la Unión Europea: En la UE, la eliminación de aparatos eléctricos y electrónicos está sujeta a la normativa nacional basada en la Directiva 2012/19/UE (RAEE). Los residuos de aparatos eléctricos y electrónicos no deben eliminarse con los residuos domésticos, ya que contienen tanto sustancias nocivas como materias primas valiosas. Estos aparatos se etiquetan con el siguiente símbolo Este símbolo indica que el aparato debe eliminarse por separado de la basura doméstica. Elimine los aparatos eléctricos viejos en un punto de recogida autorizado (por ejemplo, un centro municipal de reciclaje). La eliminación allí es gratuita y garantiza que los materiales contenidos se reciclen de forma respetuosa con el medio ambiente y ahorrando recursos.

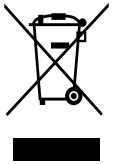

Nota para Francia - Etiquetado TRIMAN:
En Francia, los aparatos eléctricos y electrónicos también están etiquetados con el símbolo TRIMAN.
Este símbolo indica que el producto debe recogerse por separado y reciclarse en un sistema de recogida adecuado.
Encontrará más información en: www.ecosystem.eco

Declaración de conformidad.
Este producto cumple los requisitos de las directivas y normas europeas pertinentes. El fabricante confirma la conformidad con las siguientes directivas de la UE:
·Directiva CEM 2014/30/UE
·Directiva de baja tensión 2014/35/UE (LVD)
·Directiva RoHS 2011/65/UE, incluida la Directiva de modificación (UE) 2015/863.

El producto ha sido probado de conformidad con estas directivas.

Datos técnicos:
Rango de control de la temperatura: 5 - 65 °C (41 - 149 °F).
Rango de medición de la temperatura: 0 - 70 °C (32 - 158 °F)
Precisión de la temperatura: ± 1 °C / ± 2 °F
Tensión de entrada: AC 100 - 240 V ~ 50/60 Hz
Potencia de salida: máx. 300 W
Tipo de control: PID (Proporcional-Integral-Diferencial)

Visualización: Pantalla digital con indicación de funcionamiento y estado
Función: Función de memoria en caso de corte de corriente
Material: Plástico de alta calidad e ignífugo
Longitud del cable del sensor: 180 cm
Longitud del cable de alimentación: 180 cm
Campo de aplicación: Terrarios, acuarios, incubadoras, viveros y pequeños invernaderos en interiores

Todas las especificaciones son aproximadas. Sujeto a cambios técnicos.

Biotherm Thermo Control

Dohse Aquaristik GmbH & Co. KG
Otto-Hahn-Str. 9 · 53501 Gelsdorf · Germany
Tel.: +49 (0) 22 25 - 94 15 0 · info@dohse-aquaristik.de
www.hobby-terraristik.com

Stand: / Status: / Versione:
Mise à jour: / Stand: / Estado al: 08/ 2026

Instruction-ID: 360601

100 - 240 V; 50/60 Hz;
max: 300 W